Интеллектуальные конденсатоотводчики серии LD

Интеллектуальные конденсатоотводчики серии LD

Основные преимущества

- Упрощается отвод конденсата со всех точек компрессорной станции
- Исключается попадание конденсата в воздушную магистраль
- Уменьшается износ распределительной сети и оборудования
- Требуется минимальное обслуживание

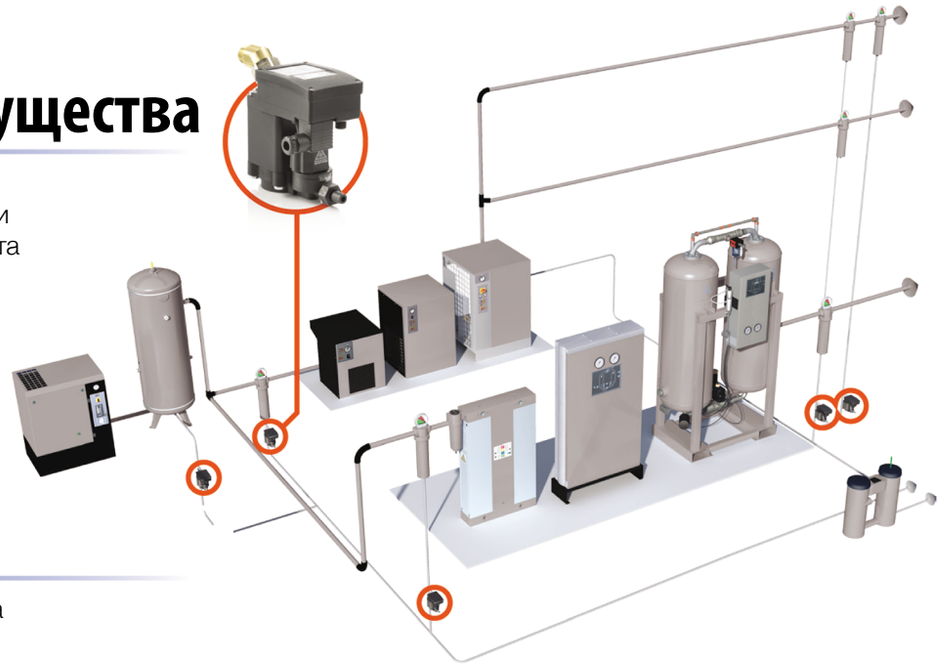

Применение

- Во всех системах сжатого воздуха

В новой серии LD применяются уровневые конденсатоотводчики.
По сравнению с традиционными таймерными они имеют ряд преимуществ.

Уровневый конденсатоотводчик	Таймерный конденсатоотводчик
+ Сбрасывает только воду, без сжатого воздуха	+ Компактный
+ Энергоэффективный	− Сбрасывает воду вместе со сжатым воздухом
+ Бесшумный и экологичный	− Увеличивает стоимость производства сжатого воздуха
	− Шумный

Процесс сброса конденсата

Конденсат поступает через входной патрубок 1 и скапливается в резервуаре 2, при этом диафрагма 3 держит сливное отверстие закрытым. Когда уровень жидкости повышается, поплавок 4 поднимается вверх, и, при достижении им максимального уровня, соленоидный клапан 5, управляемый электронным контроллером, открывает управляющий клапан 6, запуская процесс сброса жидкости. При достижении минимального уровня жидкости диафрагма закрывает сливное отверстие, не позволяя сжатому воздуху выйти в атмосферу. Обратите внимание на наличие фильтра 7 и регулятора потока 8 в присоединительном штуцере.

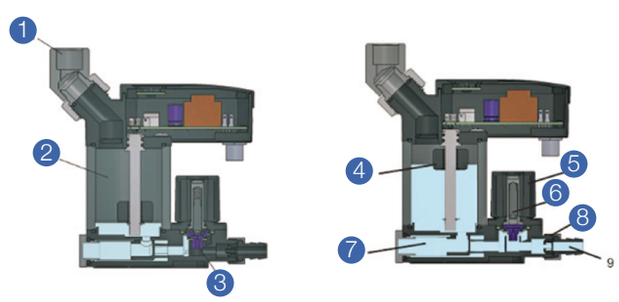

Технические характеристики
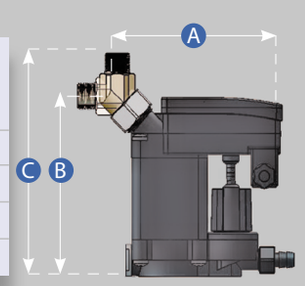
	Макс. рабочее давление	Макс. производ-сть компрессора	Макс. производ-сть осушителя	Макс. производ-сть фильтра	Напряжение	Выход воздуха	A	B	C	Вес
	бар (psi)	м³/мин	м³/мин	м³/мин	Вт/Гц/ф	газ	мм	мм	мм	кг
LD 200	16 (232)	15	30	150			132	132	164	0,7
LD 202	16 (232)	30	60	300	230/50-60/1	1×1/2″M BSP	132	192,4	224	1,2
LD 203	16 (232)	158	317	1583			132	208	239,6	2,8